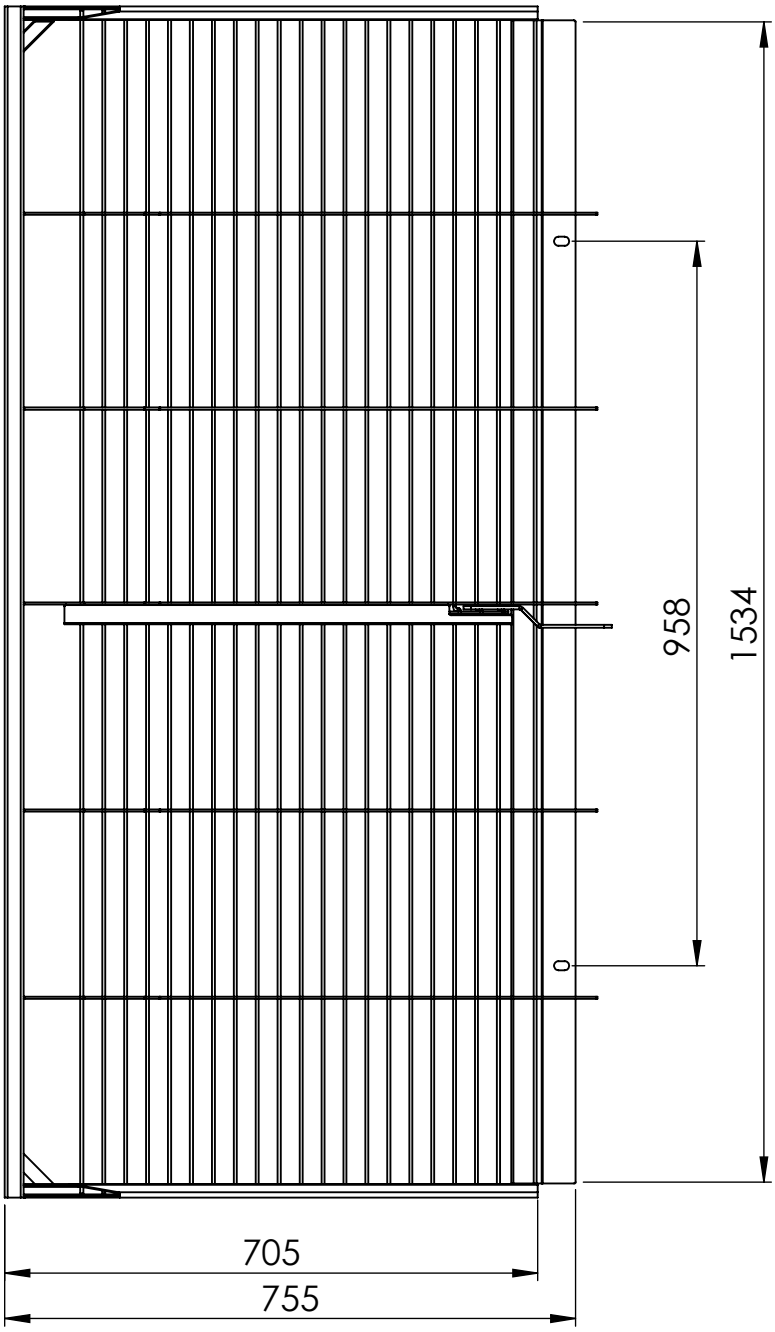

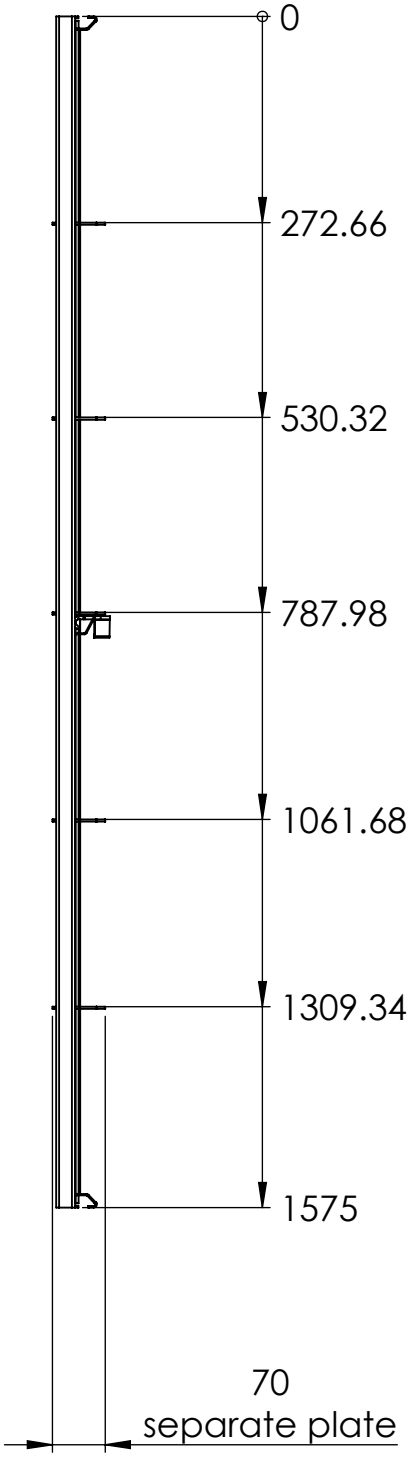

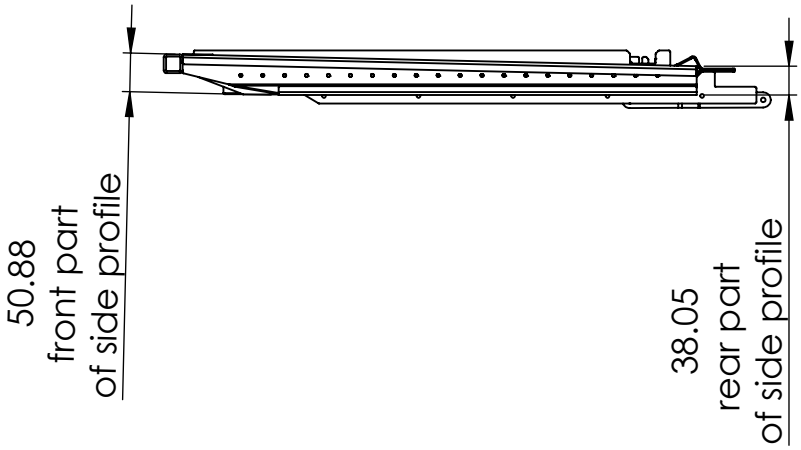

OSKO-PLAST
Stara Dąbia 9, 08-500 Ryki
www.osko-plast.pl

TYTUŁ:

NH CR 9080-9090
pre sieve

NR RYSUNKU	Data: 11.2018	A4
SKALA:1:10	ARKUSZ 1 Z 1	